A593

UPDATE

+200° -30° | Zamak | UL94 HB | RoHS COMPLIANT

INDEXED ZAMAK CLAMPING LEVER WITH THREADED STUD

A

Materials:
Lever body in die-cast zamak (zinc, aluminium and copper alloy).

Surface finish:
Smooth. Epoxy powder coating.

Lever body colour:

Glossy black	(RAL 9005 cod. 01).
Matt black	(RAL 9005 cod. 20).
Orange	(RAL 2004 code 02).
Red	(RAL 3000 code 16).
Silver	(RAL 9006 cod. 83).
Grey	(RAL 7037 cod. 80).
Blue	(RAL 5015 code 07).
Untreated lever	(code GRE).

Inserts:
Black-oxide treated steel insert with threaded stud (thread tolerance 6g).

Fixing screw:
Black oxide treated steel screw with hexagon socket head.

Spring:
Stainless steel spring (Aisi 302).

Special requests:
- Upon request and for a minimum of 50 pieces inserts can be supplied with customised lengths.

Attention:
For lengths exceeding LM, the threaded stud is supplied galvanised and assembled.

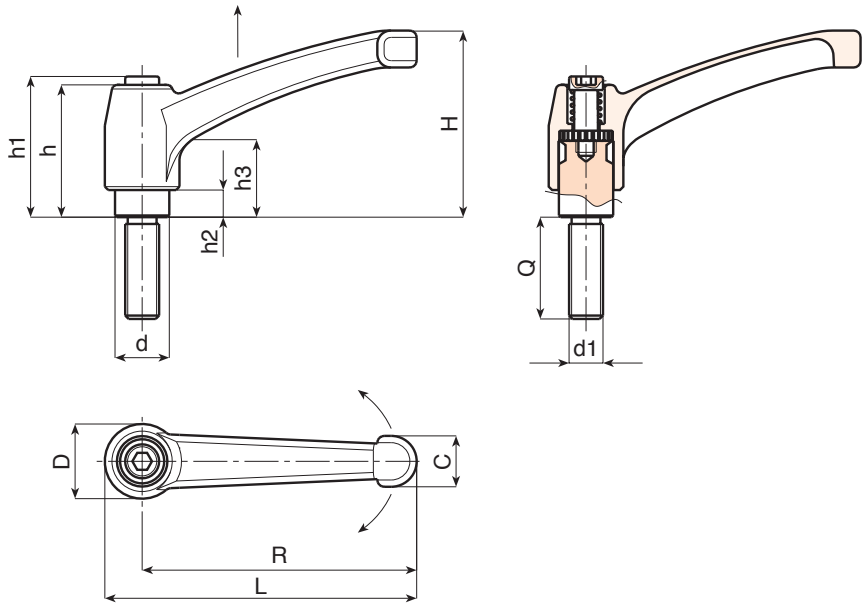

Versione 01: Nero lucido (Ral 9005)

Code	Art.	L	R	H	D	d	c	h	h1	h2	h3	LM	d16g	Q	g
-	A593043.ZM04X1601	50	43	30	14	10	9	26	30	5	14	50	M4	16	30
-	A593043.ZM04X2001	50	43	30	14	10	9	26	30	5	14	50	M4	20	30
-	A593043.ZM04X2501	50	43	30	14	10	9	26	30	5	14	50	M4	25	31
-	A593043.ZM04X3001	50	43	30	14	10	9	26	30	5	14	50	M4	30	31
-	A593043.ZM05X1601	50	43	30	14	10	9	26	30	5	14	50	M5	16	31
-	A593043.ZM05X2001	50	43	30	14	10	9	26	30	5	14	50	M5	20	32
-	A593043.ZM05X3001	50	43	30	14	10	9	26	30	5	14	50	M5	30	34
-	A593043.ZM05X4001	50	43	30	14	10	9	26	30	5	14	50	M5	40	35
-	A593043.ZM06X1601	50	43	30	14	10	9	26	30	5	14	60	M6	16	31
-	A593043.ZM06X2001	50	43	30	14	10	9	26	30	5	14	60	M6	20	32
-	A593043.ZM06X2501	50	43	30	14	10	9	26	30	5	14	60	M6	25	33
-	A593043.ZM06X3001	50	43	30	14	10	9	26	30	5	14	60	M6	30	34
-	A593043.ZM06X4001	50	43	30	14	10	9	26	30	5	14	60	M6	40	35
-	A593043.ZM06X5001	50	43	30	14	10	9	26	30	5	14	60	M6	50	36
-	A593043.ZM08X1601	50	43	30	14	10	9	26	30	5	14	60	M8	16	35
-	A593043.ZM08X2501	50	43	30	14	10	9	26	30	5	14	60	M8	25	38
-	A593043.ZM08X3001	50	43	30	14	10	9	26	30	5	14	60	M8	30	40
-	A593043.ZM08X4001	50	43	30	14	10	9	26	30	5	14	60	M8	40	43
-	A593043.ZM08X5001	50	43	30	14	10	9	26	30	5	14	60	M8	50	46

A593

UPDATE

RoHS COMPLIANT | UL94 HB | Zamak | +200° -30°

INDEXED ZAMAK CLAMPING LEVER WITH THREADED STUD

A

Code	Art.	L	R	H	D	d	c	h	h1	h2	h3	LM	d16g	Q	g
-	A593065.ZM06X2001	75	65	45	19	14	13	32	34	7	14	60	M6	20	82
-	A593065.ZM06X3001	75	65	45	19	14	13	32	34	7	14	60	M6	30	84
-	A593065.ZM06X4001	75	65	45	19	14	13	32	34	7	14	60	M6	40	86
-	A593065.ZM06X5001	75	65	45	19	14	13	32	34	7	14	60	M6	50	88
-	A593065.ZM08X1601	75	65	45	19	14	13	32	34	7	14	60	M8	16	82
-	A593065.ZM08X2001	75	65	45	19	14	13	32	34	7	14	60	M8	20	83
-	A593065.ZM08X2501	75	65	45	19	14	13	32	34	7	14	60	M8	25	84
-	A593065.ZM08X3001	75	65	45	19	14	13	32	34	7	14	60	M8	30	86
-	A593065.ZM08X3501	75	65	45	19	14	13	32	34	7	14	60	M8	35	88
-	A593065.ZM08X4001	75	65	45	19	14	13	32	34	7	14	60	M8	40	89
-	A593065.ZM08X4501	75	65	45	19	14	13	32	34	7	14	60	M8	45	90
-	A593065.ZM08X5001	75	65	45	19	14	13	32	34	7	14	60	M8	50	92
-	A593065.ZM10X2001	75	65	45	19	14	13	32	34	7	14	60	M10	20	89
-	A593065.ZM10X2501	75	65	45	19	14	13	32	34	7	14	60	M10	25	91
-	A593065.ZM10X3001	75	65	45	19	14	13	32	34	7	14	60	M10	30	94
-	A593065.ZM10X4001	75	65	45	19	14	13	32	34	7	14	60	M10	40	99
-	A593065.ZM10X5001	75	65	45	19	14	13	32	34	7	14	60	M10	50	104
-	A593080.ZM08X2001	91	80	57	22	16	16	40	42	8	16	60	M8	20	142
-	A593080.ZM08X2501	91	80	57	22	16	16	40	42	8	16	60	M8	25	144
-	A593080.ZM08X3001	91	80	57	22	16	16	40	42	8	16	60	M8	30	145
-	A593080.ZM08X3501	91	80	57	22	16	16	40	42	8	16	60	M8	35	147
-	A593080.ZM08X4001	91	80	57	22	16	16	40	42	8	16	60	M8	40	148
-	A593080.ZM08X5001	91	80	57	22	16	16	40	42	8	16	60	M8	50	151
-	A593080.ZM10X2001	91	80	57	22	16	16	40	42	8	16	60	M10	20	146
-	A593080.ZM10X2501	91	80	57	22	16	16	40	42	8	16	60	M10	25	148
-	A593080.ZM10X3001	91	80	57	22	16	16	40	42	8	16	60	M10	30	151
-	A593080.ZM10X3501	91	80	57	22	16	16	40	42	8	16	60	M10	35	153
-	A593080.ZM10X4001	91	80	57	22	16	16	40	42	8	16	60	M10	40	156
-	A593080.ZM10X5001	91	80	57	22	16	16	40	42	8	16	60	M10	50	161
-	A593080.ZM10X6001	91	80	57	22	16	16	40	42	8	16	60	M10	60	166
-	A593080.ZM12X2001	91	80	57	22	16	16	40	42	8	16	70	M12	20	150
-	A593080.ZM12X3001	91	80	57	22	16	16	40	42	8	16	70	M12	30	157
-	A593080.ZM12X4001	91	80	57	22	16	16	40	42	8	16	70	M12	40	164
-	A593080.ZM12X5001	91	80	57	22	16	16	40	42	8	16	70	M12	50	171
-	A593080.ZM12X6001	91	80	57	22	16	16	40	42	8	16	70	M12	60	178
-	A593094.ZM12X2001	107	94	65	26	20	17.5	47	50	10.5	19	70	M12	20	229
-	A593094.ZM12X3001	107	94	65	26	20	17.5	47	50	10.5	19	70	M12	30	236
-	A593094.ZM12X4001	107	94	65	26	20	17.5	47	50	10.5	19	70	M12	40	243
-	A593094.ZM12X5001	107	94	65	26	20	17.5	47	50	10.5	19	70	M12	50	250
-	A593094.ZM14X3001	107	94	65	26	20	17.5	47	50	10.5	19	70	M14	30	240
-	A593094.ZM14X3501	107	94	65	26	20	17.5	47	50	10.5	19	70	M14	35	245
-	A593094.ZM14X4001	107	94	65	26	20	17.5	47	50	10.5	19	70	M14	40	250
-	A593094.ZM14X5001	107	94	65	26	20	17.5	47	50	10.5	19	70	M14	50	260
-	A593094.ZM14X6001	107	94	65	26	20	17.5	47	50	10.5	19	70	M14	60	270
-	A593094.ZM16X3001	107	94	65	26	20	17.5	47	50	10.5	19	80	M16	30	254
-	A593094.ZM16X4001	107	94	65	26	20	17.5	47	50	10.5	19	80	M16	40	266
-	A593094.ZM16X5001	107	94	65	26	20	17.5	47	50	10.5	19	80	M16	50	278
-	A593108.ZM12X2501	123	108	75	30	23	20	54	56	12	23	80	M12	25	330
-	A593108.ZM12X5001	123	108	75	30	23	20	54	56	12	23	80	M12	50	347
-	A593108.ZM14X3001	123	108	75	30	23	20	54	56	12	23	80	M14	30	340
-	A593108.ZM14X4001	123	108	75	30	23	20	54	56	12	23	80	M14	40	360
-	A593108.ZM14X6001	123	108	75	30	23	20	54	56	12	23	80	M14	60	380
-	A593108.ZM16X3001	123	108	75	30	23	20	54	56	12	23	80	M16	30	342
-	A593108.ZM16X4001	123	108	75	30	23	20	54	56	12	23	80	M16	40	356
-	A593108.ZM16X5001	123	108	75	30	23	20	54	56	12	23	80	M16	50	370
-	A593108.ZM16X6001	123	108	75	30	23	20	54	56	12	23	80	M16	60	384

Lunghezza perno a richiesta con un minimo di 300 pezzi.
LM = maximum turning length.

A593

INDEXED ZAMAK CLAMPING LEVER WITH THREADED STUD

+200° -30° | Zamak | UL94 HB | RoHS COMPLIANT

A

Versione 20: Nero opaco (Ral 9005)

Code	Art.	L	R	H	D	d	c	h	h1	h2	h3	LM	d16g	Q	g
-	A593043.ZM04X1620	50	43	30	14	10	9	26	30	5	14	50	M4	16	30
-	A593043.ZM04X2020	50	43	30	14	10	9	26	30	5	14	50	M4	20	30
-	A593043.ZM04X2520	50	43	30	14	10	9	26	30	5	14	50	M4	25	31
-	A593043.ZM04X3020	50	43	30	14	10	9	26	30	5	14	50	M4	30	31
-	A593043.ZM05X1620	50	43	30	14	10	9	26	30	5	14	50	M5	16	31
-	A593043.ZM05X2020	50	43	30	14	10	9	26	30	5	14	50	M5	20	32
-	A593043.ZM05X3020	50	43	30	14	10	9	26	30	5	14	50	M5	30	34
-	A593043.ZM05X4020	50	43	30	14	10	9	26	30	5	14	50	M5	40	35
-	A593043.ZM06X1620	50	43	30	14	10	9	26	30	5	14	60	M6	16	31
-	A593043.ZM06X2020	50	43	30	14	10	9	26	30	5	14	60	M6	20	32
-	A593043.ZM06X2520	50	43	30	14	10	9	26	30	5	14	60	M6	25	33
-	A593043.ZM06X3020	50	43	30	14	10	9	26	30	5	14	60	M6	30	34
-	A593043.ZM06X4020	50	43	30	14	10	9	26	30	5	14	60	M6	40	35
-	A593043.ZM06X5020	50	43	30	14	10	9	26	30	5	14	60	M6	50	36
-	A593043.ZM08X1620	50	43	30	14	10	9	26	30	5	14	60	M8	16	35
-	A593043.ZM08X2520	50	43	30	14	10	9	26	30	5	14	60	M8	25	38
-	A593043.ZM08X3020	50	43	30	14	10	9	26	30	5	14	60	M8	30	40
-	A593043.ZM08X4020	50	43	30	14	10	9	26	30	5	14	60	M8	40	43
-	A593043.ZM08X5020	50	43	30	14	10	9	26	30	5	14	60	M8	50	46
-	A593065.ZM06X2020	75	65	45	19	14	13	32	34	7	14	60	M6	20	82
-	A593065.ZM06X3020	75	65	45	19	14	13	32	34	7	14	60	M6	30	84
-	A593065.ZM06X4020	75	65	45	19	14	13	32	34	7	14	60	M6	40	86
-	A593065.ZM06X5020	75	65	45	19	14	13	32	34	7	14	60	M6	50	88
-	A593065.ZM08X1620	75	65	45	19	14	13	32	34	7	14	60	M8	16	82
-	A593065.ZM08X2020	75	65	45	19	14	13	32	34	7	14	60	M8	20	83
-	A593065.ZM08X2520	75	65	45	19	14	13	32	34	7	14	60	M8	25	84
-	A593065.ZM08X3020	75	65	45	19	14	13	32	34	7	14	60	M8	30	86
-	A593065.ZM08X3520	75	65	45	19	14	13	32	34	7	14	60	M8	35	88
-	A593065.ZM08X4020	75	65	45	19	14	13	32	34	7	14	60	M8	40	89
-	A593065.ZM08X4520	75	65	45	19	14	13	32	34	7	14	60	M8	45	90
-	A593065.ZM08X5020	75	65	45	19	14	13	32	34	7	14	60	M8	50	92
-	A593065.ZM10X2020	75	65	45	19	14	13	32	34	7	14	60	M10	20	89
-	A593065.ZM10X2520	75	65	45	19	14	13	32	34	7	14	60	M10	25	91
-	A593065.ZM10X3020	75	65	45	19	14	13	32	34	7	14	60	M10	30	94
-	A593065.ZM10X4020	75	65	45	19	14	13	32	34	7	14	60	M10	40	99
-	A593065.ZM10X5020	75	65	45	19	14	13	32	34	7	14	60	M10	50	104
-	A593080.ZM08X2020	91	80	57	22	16	16	40	42	8	16	60	M8	20	142
-	A593080.ZM08X2520	91	80	57	22	16	16	40	42	8	16	60	M8	25	144
-	A593080.ZM08X3020	91	80	57	22	16	16	40	42	8	16	60	M8	30	145
-	A593080.ZM08X3520	91	80	57	22	16	16	40	42	8	16	60	M8	35	147
-	A593080.ZM08X4020	91	80	57	22	16	16	40	42	8	16	60	M8	40	148
-	A593080.ZM08X5020	91	80	57	22	16	16	40	42	8	16	60	M8	50	151
-	A593080.ZM10X2020	91	80	57	22	16	16	40	42	8	16	60	M10	20	146
-	A593080.ZM10X2520	91	80	57	22	16	16	40	42	8	16	60	M10	25	148
-	A593080.ZM10X3020	91	80	57	22	16	16	40	42	8	16	60	M10	30	151
-	A593080.ZM10X3520	91	80	57	22	16	16	40	42	8	16	60	M10	35	153
-	A593080.ZM10X4020	91	80	57	22	16	16	40	42	8	16	60	M10	40	156
-	A593080.ZM10X5020	91	80	57	22	16	16	40	42	8	16	60	M10	50	161
-	A593080.ZM10X6020	91	80	57	22	16	16	40	42	8	16	60	M10	60	166
-	A593080.ZM12X2020	91	80	57	22	16	16	40	42	8	16	70	M12	20	150
-	A593080.ZM12X3020	91	80	57	22	16	16	40	42	8	16	70	M12	30	157
-	A593080.ZM12X4020	91	80	57	22	16	16	40	42	8	16	70	M12	40	164
-	A593080.ZM12X5020	91	80	57	22	16	16	40	42	8	16	70	M12	50	171
-	A593080.ZM12X6020	91	80	57	22	16	16	40	42	8	16	70	M12	60	178
-	A593094.ZM12X2020	107	94	65	26	20	17.5	47	50	10.5	19	70	M12	20	229
-	A593094.ZM12X3020	107	94	65	26	20	17.5	47	50	10.5	19	70	M12	30	236
-	A593094.ZM12X4020	107	94	65	26	20	17.5	47	50	10.5	19	70	M12	40	243
-	A593094.ZM12X5020	107	94	65	26	20	17.5	47	50	10.5	19	70	M12	50	250
-	A593094.ZM14X3020	107	94	65	26	20	17.5	47	50	10.5	19	70	M14	30	240
-	A593094.ZM14X3520	107	94	65	26	20	17.5	47	50	10.5	19	70	M14	35	245
-	A593094.ZM14X4020	107	94	65	26	20	17.5	47	50	10.5	19	70	M14	40	250
-	A593094.ZM14X5020	107	94	65	26	20	17.5	47	50	10.5	19	70	M14	50	260
-	A593094.ZM14X6020	107	94	65	26	20	17.5	47	50	10.5	19	70	M14	60	270
-	A593094.ZM16X3020	107	94	65	26	20	17.5	47	50	10.5	19	80	M16	30	254
-	A593094.ZM16X4020	107	94	65	26	20	17.5	47	50	10.5	19	80	M16	40	266
-	A593094.ZM16X5020	107	94	65	26	20	17.5	47	50	10.5	19	80	M16	50	278
-	A593108.ZM12X2520	123	108	75	30	23	20	54	56	12	23	80	M12	25	330
-	A593108.ZM12X5020	123	108	75	30	23	20	54	56	12	23	80	M12	50	347
-	A593108.ZM14X3020	123	108	75	30	23	20	54	56	12	23	80	M14	30	340
-	A593108.ZM14X4020	123	108	75	30	23	20	54	56	12	23	80	M14	40	360
-	A593108.ZM14X6020	123	108	75	30	23	20	54	56	12	23	80	M14	60	380
-	A593108.ZM16X3020	123	108	75	30	23	20	54	56	12	23	80	M16	30	342
-	A593108.ZM16X4020	123	108	75	30	23	20	54	56	12	23	80	M16	40	356

A593

INDEXED ZAMAK CLAMPING LEVER WITH THREADED STUD

+200° -30° | Zamak | UL94 HB | RoHS COMPLIANT

A

Versione 02: Arancio (Ral 2004)

Code	Art.	L	R	H	D	d	c	h	h1	h2	h3	LM	d16g	Q	g
-	A593043.ZM04X1602	50	43	30	14	10	9	26	30	5	14	50	M4	16	30
-	A593043.ZM04X2002	50	43	30	14	10	9	26	30	5	14	50	M4	20	30
-	A593043.ZM04X2502	50	43	30	14	10	9	26	30	5	14	50	M4	25	31
-	A593043.ZM04X3002	50	43	30	14	10	9	26	30	5	14	50	M4	30	31
-	A593043.ZM05X1602	50	43	30	14	10	9	26	30	5	14	50	M5	16	31
-	A593043.ZM05X2002	50	43	30	14	10	9	26	30	5	14	50	M5	20	32
-	A593043.ZM05X3002	50	43	30	14	10	9	26	30	5	14	50	M5	30	34
-	A593043.ZM05X4002	50	43	30	14	10	9	26	30	5	14	50	M5	40	35
-	A593043.ZM06X1602	50	43	30	14	10	9	26	30	5	14	60	M6	16	31
-	A593043.ZM06X2002	50	43	30	14	10	9	26	30	5	14	60	M6	20	32
-	A593043.ZM06X2502	50	43	30	14	10	9	26	30	5	14	60	M6	25	33
-	A593043.ZM06X3002	50	43	30	14	10	9	26	30	5	14	60	M6	30	34
-	A593043.ZM06X4002	50	43	30	14	10	9	26	30	5	14	60	M6	40	35
-	A593043.ZM06X5002	50	43	30	14	10	9	26	30	5	14	60	M6	50	36
-	A593043.ZM08X1602	50	43	30	14	10	9	26	30	5	14	60	M8	16	35
-	A593043.ZM08X2502	50	43	30	14	10	9	26	30	5	14	60	M8	25	38
-	A593043.ZM08X3002	50	43	30	14	10	9	26	30	5	14	60	M8	30	40
-	A593043.ZM08X4002	50	43	30	14	10	9	26	30	5	14	60	M8	40	43
-	A593043.ZM08X5002	50	43	30	14	10	9	26	30	5	14	60	M8	50	46
-	A593065.ZM06X2002	75	65	45	19	14	13	32	34	7	14	60	M6	20	82
-	A593065.ZM06X3002	75	65	45	19	14	13	32	34	7	14	60	M6	30	84
-	A593065.ZM06X4002	75	65	45	19	14	13	32	34	7	14	60	M6	40	86
-	A593065.ZM06X5002	75	65	45	19	14	13	32	34	7	14	60	M6	50	88
-	A593065.ZM08X1602	75	65	45	19	14	13	32	34	7	14	60	M8	16	82
-	A593065.ZM08X2002	75	65	45	19	14	13	32	34	7	14	60	M8	20	83
-	A593065.ZM08X2502	75	65	45	19	14	13	32	34	7	14	60	M8	25	84
-	A593065.ZM08X3002	75	65	45	19	14	13	32	34	7	14	60	M8	30	86
-	A593065.ZM08X3502	75	65	45	19	14	13	32	34	7	14	60	M8	35	88
-	A593065.ZM08X4002	75	65	45	19	14	13	32	34	7	14	60	M8	40	89
-	A593065.ZM08X4502	75	65	45	19	14	13	32	34	7	14	60	M8	45	90
-	A593065.ZM08X5002	75	65	45	19	14	13	32	34	7	14	60	M8	50	92
-	A593065.ZM10X2002	75	65	45	19	14	13	32	34	7	14	60	M10	20	89
-	A593065.ZM10X2502	75	65	45	19	14	13	32	34	7	14	60	M10	25	91
-	A593065.ZM10X3002	75	65	45	19	14	13	32	34	7	14	60	M10	30	94
-	A593065.ZM10X4002	75	65	45	19	14	13	32	34	7	14	60	M10	40	99
-	A593065.ZM10X5002	75	65	45	19	14	13	32	34	7	14	60	M10	50	104
-	A593080.ZM08X2002	91	80	57	22	16	16	40	42	8	16	60	M8	20	142
-	A593080.ZM08X2502	91	80	57	22	16	16	40	42	8	16	60	M8	25	144
-	A593080.ZM08X3002	91	80	57	22	16	16	40	42	8	16	60	M8	30	145
-	A593080.ZM08X3502	91	80	57	22	16	16	40	42	8	16	60	M8	35	147
-	A593080.ZM08X4002	91	80	57	22	16	16	40	42	8	16	60	M8	40	148
-	A593080.ZM08X5002	91	80	57	22	16	16	40	42	8	16	60	M8	50	151
-	A593080.ZM10X2002	91	80	57	22	16	16	40	42	8	16	60	M10	20	146
-	A593080.ZM10X2502	91	80	57	22	16	16	40	42	8	16	60	M10	25	148
-	A593080.ZM10X3002	91	80	57	22	16	16	40	42	8	16	60	M10	30	151
-	A593080.ZM10X3502	91	80	57	22	16	16	40	42	8	16	60	M10	35	153
-	A593080.ZM10X4002	91	80	57	22	16	16	40	42	8	16	60	M10	40	156
-	A593080.ZM10X5002	91	80	57	22	16	16	40	42	8	16	60	M10	50	161
-	A593080.ZM10X6002	91	80	57	22	16	16	40	42	8	16	60	M10	60	166
-	A593080.ZM12X2002	91	80	57	22	16	16	40	42	8	16	70	M12	20	150
-	A593080.ZM12X3002	91	80	57	22	16	16	40	42	8	16	70	M12	30	157
-	A593080.ZM12X4002	91	80	57	22	16	16	40	42	8	16	70	M12	40	164
-	A593080.ZM12X5002	91	80	57	22	16	16	40	42	8	16	70	M12	50	171
-	A593080.ZM12X6002	91	80	57	22	16	16	40	42	8	16	70	M12	60	178
-	A593094.ZM12X2002	107	94	65	26	20	17.5	47	50	10.5	19	70	M12	20	229
-	A593094.ZM12X3002	107	94	65	26	20	17.5	47	50	10.5	19	70	M12	30	236
-	A593094.ZM12X4002	107	94	65	26	20	17.5	47	50	10.5	19	70	M12	40	243
-	A593094.ZM12X5002	107	94	65	26	20	17.5	47	50	10.5	19	70	M12	50	250
-	A593094.ZM14X3002	107	94	65	26	20	17.5	47	50	10.5	19	70	M14	30	240
-	A593094.ZM14X3502	107	94	65	26	20	17.5	47	50	10.5	19	70	M14	35	245
-	A593094.ZM14X4002	107	94	65	26	20	17.5	47	50	10.5	19	70	M14	40	250
-	A593094.ZM14X5002	107	94	65	26	20	17.5	47	50	10.5	19	70	M14	50	260
-	A593094.ZM14X6002	107	94	65	26	20	17.5	47	50	10.5	19	70	M14	60	270
-	A593094.ZM16X3002	107	94	65	26	20	17.5	47	50	10.5	19	80	M16	30	254
-	A593094.ZM16X4002	107	94	65	26	20	17.5	47	50	10.5	19	80	M16	40	266
-	A593094.ZM16X5002	107	94	65	26	20	17.5	47	50	10.5	19	80	M16	50	278
-	A593108.ZM12X2502	123	108	75	30	23	20	54	56	12	23	80	M12	25	330
-	A593108.ZM12X5002	123	108	75	30	23	20	54	56	12	23	80	M12	50	347
-	A593108.ZM14X3002	123	108	75	30	23	20	54	56	12	23	80	M14	30	340
-	A593108.ZM14X4002	123	108	75	30	23	20	54	56	12	23	80	M14	40	360
-	A593108.ZM14X6002	123	108	75	30	23	20	54	56	12	23	80	M14	60	380
-	A593108.ZM16X3002	123	108	75	30	23	20	54	56	12	23	80	M16	30	342
-	A593108.ZM16X4002	123	108	75	30	23	20	54	56	12	23	80	M16	40	356

A593

INDEXED ZAMAK CLAMPING LEVER WITH THREADED STUD

+200° -30° | Zamak | UL94 HB | RoHS COMPLIANT

A

Versione 80: Grigio (Ral 7037)

Code	Art.	L	R	H	D	d	c	h	h1	h2	h3	LM	d16g	Q	g
-	A593043.ZM04X1680	50	43	30	14	10	9	26	30	5	14	50	M4	16	30
-	A593043.ZM04X2080	50	43	30	14	10	9	26	30	5	14	50	M4	20	30
-	A593043.ZM04X2580	50	43	30	14	10	9	26	30	5	14	50	M4	25	31
-	A593043.ZM04X3080	50	43	30	14	10	9	26	30	5	14	50	M4	30	31
-	A593043.ZM05X1680	50	43	30	14	10	9	26	30	5	14	50	M5	16	31
-	A593043.ZM05X2080	50	43	30	14	10	9	26	30	5	14	50	M5	20	32
-	A593043.ZM05X3080	50	43	30	14	10	9	26	30	5	14	50	M5	30	34
-	A593043.ZM05X4080	50	43	30	14	10	9	26	30	5	14	50	M5	40	35
-	A593043.ZM06X1680	50	43	30	14	10	9	26	30	5	14	60	M6	16	31
-	A593043.ZM06X2080	50	43	30	14	10	9	26	30	5	14	60	M6	20	32
-	A593043.ZM06X2580	50	43	30	14	10	9	26	30	5	14	60	M6	25	33
-	A593043.ZM06X3080	50	43	30	14	10	9	26	30	5	14	60	M6	30	34
-	A593043.ZM06X4080	50	43	30	14	10	9	26	30	5	14	60	M6	40	35
-	A593043.ZM06X5080	50	43	30	14	10	9	26	30	5	14	60	M6	50	36
-	A593043.ZM08X1680	50	43	30	14	10	9	26	30	5	14	60	M8	16	35
-	A593043.ZM08X2580	50	43	30	14	10	9	26	30	5	14	60	M8	25	38
-	A593043.ZM08X3080	50	43	30	14	10	9	26	30	5	14	60	M8	30	40
-	A593043.ZM08X4080	50	43	30	14	10	9	26	30	5	14	60	M8	40	43
-	A593043.ZM08X5080	50	43	30	14	10	9	26	30	5	14	60	M8	50	46
-	A593065.ZM06X2080	75	65	45	19	14	13	32	34	7	14	60	M6	20	82
-	A593065.ZM06X3080	75	65	45	19	14	13	32	34	7	14	60	M6	30	84
-	A593065.ZM06X4080	75	65	45	19	14	13	32	34	7	14	60	M6	40	86
-	A593065.ZM06X5080	75	65	45	19	14	13	32	34	7	14	60	M6	50	88
-	A593065.ZM08X1680	75	65	45	19	14	13	32	34	7	14	60	M8	16	82
-	A593065.ZM08X2080	75	65	45	19	14	13	32	34	7	14	60	M8	20	83
-	A593065.ZM08X2580	75	65	45	19	14	13	32	34	7	14	60	M8	25	84
-	A593065.ZM08X3080	75	65	45	19	14	13	32	34	7	14	60	M8	30	86
-	A593065.ZM08X3580	75	65	45	19	14	13	32	34	7	14	60	M8	35	88
-	A593065.ZM08X4080	75	65	45	19	14	13	32	34	7	14	60	M8	40	89
-	A593065.ZM08X4580	75	65	45	19	14	13	32	34	7	14	60	M8	45	90
-	A593065.ZM08X5080	75	65	45	19	14	13	32	34	7	14	60	M8	50	92
-	A593065.ZM10X2080	75	65	45	19	14	13	32	34	7	14	60	M10	20	89
-	A593065.ZM10X2580	75	65	45	19	14	13	32	34	7	14	60	M10	25	91
-	A593065.ZM10X3080	75	65	45	19	14	13	32	34	7	14	60	M10	30	94
-	A593065.ZM10X4080	75	65	45	19	14	13	32	34	7	14	60	M10	40	99
-	A593065.ZM10X5080	75	65	45	19	14	13	32	34	7	14	60	M10	50	104
-	A593080.ZM08X2080	91	80	57	22	16	16	40	42	8	16	60	M8	20	142
-	A593080.ZM08X2580	91	80	57	22	16	16	40	42	8	16	60	M8	25	144
-	A593080.ZM08X3080	91	80	57	22	16	16	40	42	8	16	60	M8	30	145
-	A593080.ZM08X3580	91	80	57	22	16	16	40	42	8	16	60	M8	35	147
-	A593080.ZM08X4080	91	80	57	22	16	16	40	42	8	16	60	M8	40	148
-	A593080.ZM08X5080	91	80	57	22	16	16	40	42	8	16	60	M8	50	151
-	A593080.ZM10X2080	91	80	57	22	16	16	40	42	8	16	60	M10	20	146
-	A593080.ZM10X2580	91	80	57	22	16	16	40	42	8	16	60	M10	25	148
-	A593080.ZM10X3080	91	80	57	22	16	16	40	42	8	16	60	M10	30	151
-	A593080.ZM10X3580	91	80	57	22	16	16	40	42	8	16	60	M10	35	153
-	A593080.ZM10X4080	91	80	57	22	16	16	40	42	8	16	60	M10	40	156
-	A593080.ZM10X5080	91	80	57	22	16	16	40	42	8	16	60	M10	50	161
-	A593080.ZM10X6080	91	80	57	22	16	16	40	42	8	16	60	M10	60	166
-	A593080.ZM12X2080	91	80	57	22	16	16	40	42	8	16	70	M12	20	150
-	A593080.ZM12X3080	91	80	57	22	16	16	40	42	8	16	70	M12	30	157
-	A593080.ZM12X4080	91	80	57	22	16	16	40	42	8	16	70	M12	40	164
-	A593080.ZM12X5080	91	80	57	22	16	16	40	42	8	16	70	M12	50	171
-	A593080.ZM12X6080	91	80	57	22	16	16	40	42	8	16	70	M12	60	178
-	A593094.ZM12X2080	107	94	65	26	20	17.5	47	50	10.5	19	70	M12	20	229
-	A593094.ZM12X3080	107	94	65	26	20	17.5	47	50	10.5	19	70	M12	30	236
-	A593094.ZM12X4080	107	94	65	26	20	17.5	47	50	10.5	19	70	M12	40	243
-	A593094.ZM12X5080	107	94	65	26	20	17.5	47	50	10.5	19	70	M12	50	250
-	A593094.ZM14X3080	107	94	65	26	20	17.5	47	50	10.5	19	70	M14	30	240
-	A593094.ZM14X3580	107	94	65	26	20	17.5	47	50	10.5	19	70	M14	35	245
-	A593094.ZM14X4080	107	94	65	26	20	17.5	47	50	10.5	19	70	M14	40	250
-	A593094.ZM14X5080	107	94	65	26	20	17.5	47	50	10.5	19	70	M14	50	260
-	A593094.ZM14X6080	107	94	65	26	20	17.5	47	50	10.5	19	70	M14	60	270
-	A593094.ZM16X3080	107	94	65	26	20	17.5	47	50	10.5	19	80	M16	30	254
-	A593094.ZM16X4080	107	94	65	26	20	17.5	47	50	10.5	19	80	M16	40	266
-	A593094.ZM16X5080	107	94	65	26	20	17.5	47	50	10.5	19	80	M16	50	278
-	A593108.ZM12X2580	123	108	75	30	23	20	54	56	12	23	80	M12	25	330
-	A593108.ZM12X5080	123	108	75	30	23	20	54	56	12	23	80	M12	50	347
-	A593108.ZM14X3080	123	108	75	30	23	20	54	56	12	23	80	M14	30	340
-	A593108.ZM14X4080	123	108	75	30	23	20	54	56	12	23	80	M14	40	360
-	A593108.ZM14X6080	123	108	75	30	23	20	54	56	12	23	80	M14	60	380
-	A593108.ZM16X3080	123	108	75	30	23	20	54	56	12	23	80	M16	30	342
-	A593108.ZM16X4080	123	108	75	30	23	20	54	56	12	23	80	M16	40	356